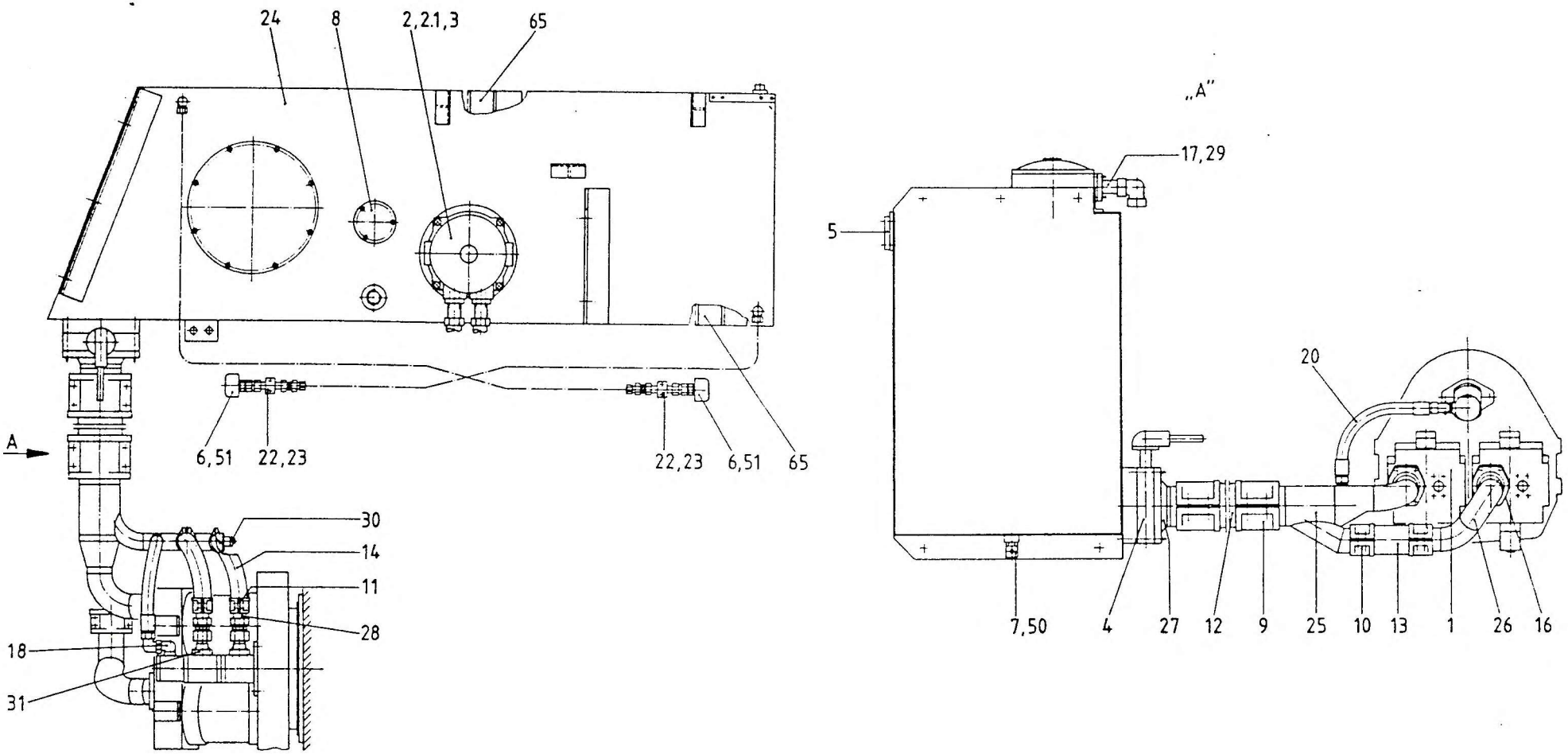

KRUPP	Benennung	Description	Bildtafel Nr. Plane of projection No.	Ä-Zu mod. state	FHG
	PUMPEN- U. ÖLBEHÄLTER-EINBAU	PUMP-MOUNTING AND OIL-TANKS-MOUNTING	1556821		786
Ersatzteilliste (Bildtafel) List of spare parts (Plane of project.)			ETL-Nr. 1897394	Blatt Sheet 1	

E-74 21/0202868.00 85